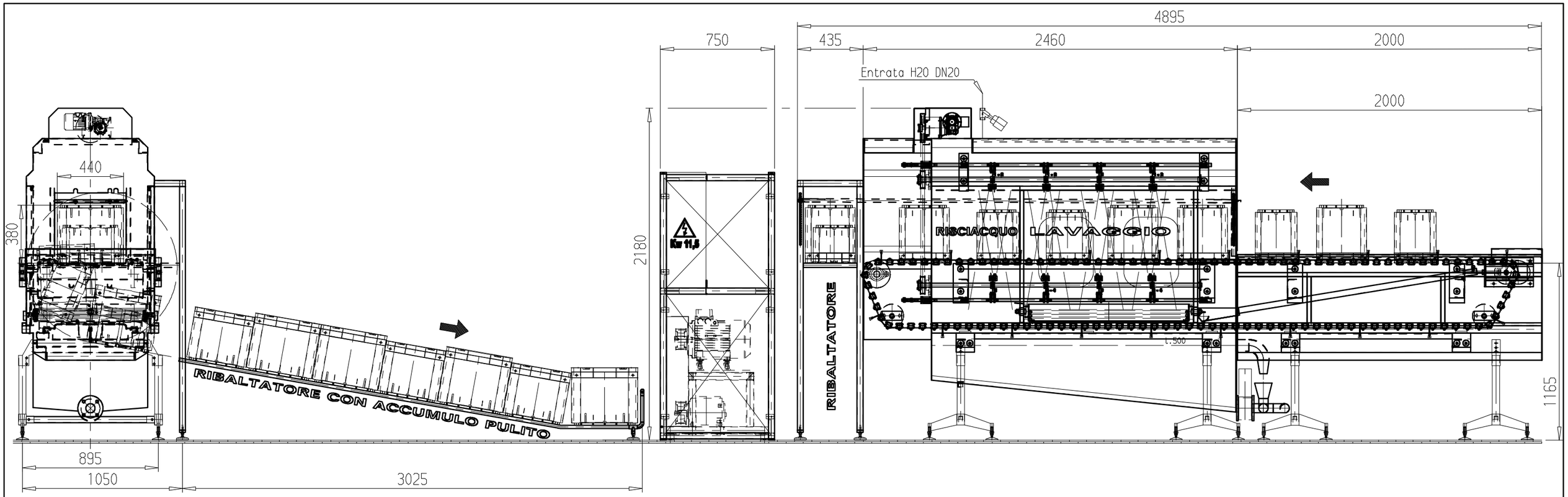


SCALA 1:15

Box 544 400x280x250

Box 533 400x280x350

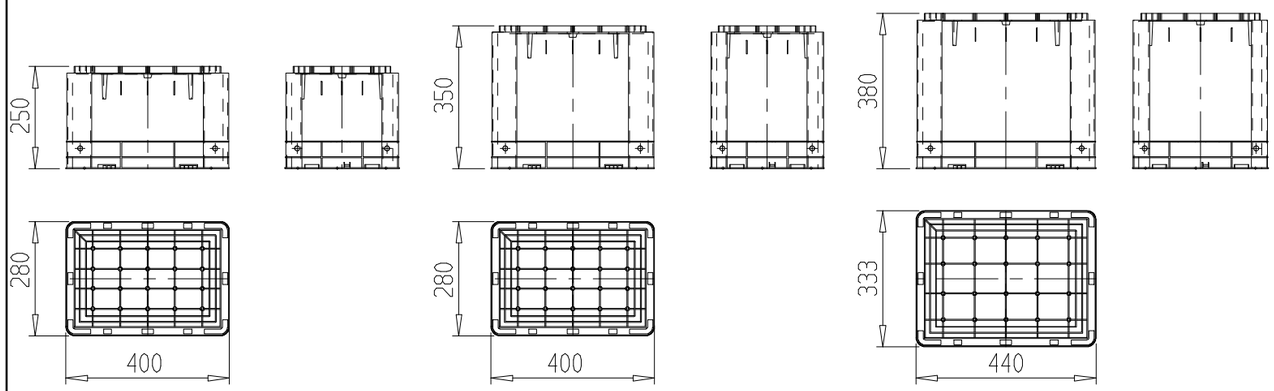


| | | | | | | | | |
|---|---|---|---|---|---|---|---|---|
| TRATTAMENTI<br>– | | | TOLLERANZE GENERALI | | | GRUPPO DI DIMENSIONI mm. | | | |
| | | | ≤ 100 | > 100 ≤ 300 | > 300 ≤ 1000 | > 1000 ≤ 2000 | > 2000 ≤ 5000 | ≥ 5000 | ANGOLI |
| SMUSSI NON QUOTATI<br>– | ATTREZZI<br>– | RUGOSITA' Ra<br>----√ ( _____ ) | ± 0.20 | ± 0.30 | ± 0.50 | ± 1 | ± 2 | ± 3 | ± 30' |
| | TIPO MD | A3 | PROGETTO LACS | | | TITOLO LACAS 4438R LAVAGGIO TUNEL | | | |
| COMM.S. | | | COMM. | | | | | | |
| TECNOLOGIE COMINOX S.a.s.<br>VIA G.GALILEI Tel.(031)977231<br>22070 GUANZATE(CO) ITALY | | | CONTROLLATO – | DATA – | | FOGLIO 1 / 1 | N°DIS. 165.99.007 | | REVIS. – |
| | | | DIS. arni | DATA 16/03/2010 | | SCALA 1:25 | | | |

CI RISERVIAMO LA PROPRIETA' A TERMINE DI LEGGE DI QUESTO DISEGNO CON DIVIETO DI RIPRODURLO ANCHE IN PARTE E DI COMUNICARLO A TERZI SENZA NOSTRA AUTORIZZAZIONE SCRITTA